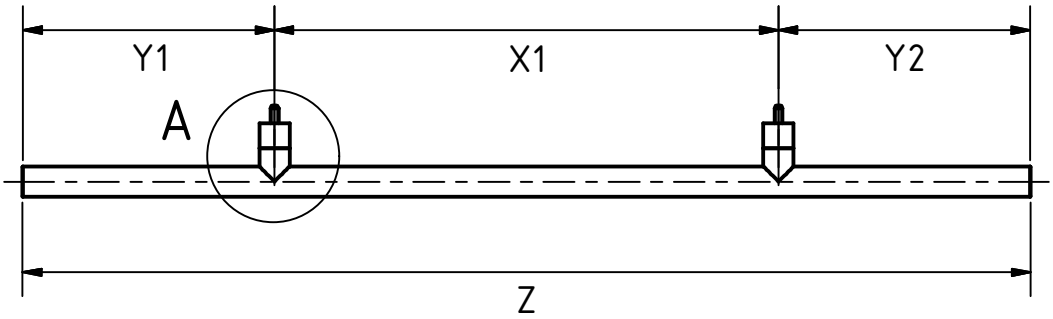

Anzahl

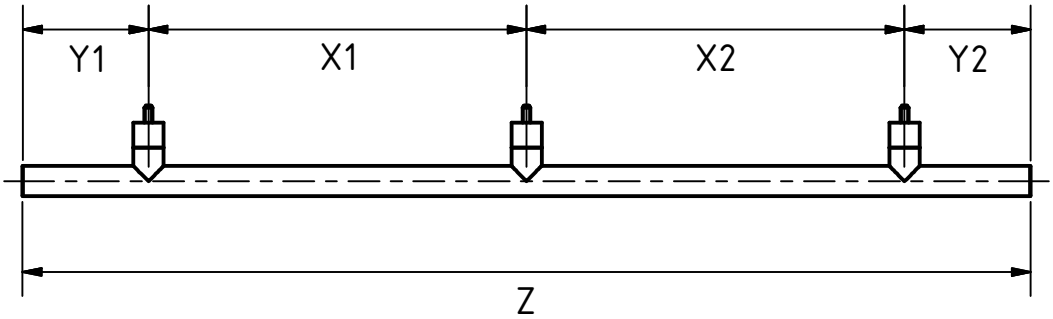

Anzahl

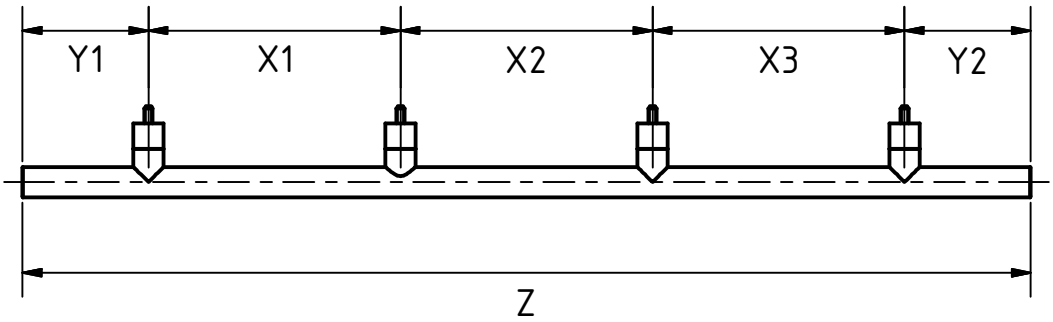

Anzahl

D	L	Werkstoff	Montagewerkzeug	Kabinenwandschutz
☐ Ø30mm ☐ Ø33,7mm	☐ 17,3mm ☐ 22,5mm ☐	☐ 1.4301 Korn 240 ☐ 1.4301 Korn 600 ☐	☐ Ja ☐ Nein	☐ Nein ☐ Rosette ☐ Handlaufhalter mit Kunststoffring

Starkes S	Starkes C
☐ Ja ☐ Nein	☐ Ja ☐ Nein

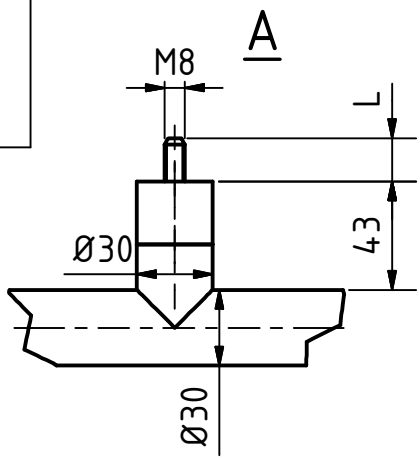

Alle Angaben in mm

Gerader Handlauf mit e-li

Bestellnummer:

Kommissionsnummer:

Tel: +49(0)6182-7740390
Fax: +49(0)6182-7740391
e-mail: info@beli-gmbh.de