Checkliste Handläufe mit e-li

Bitte prüfen Sie vor einer Bestellung folgende Punkte und rufen Sie uns bei Fragen unter **+49 (0) 6182 - 7740 390** an oder kontaktieren Sie uns unter **info@beli-gmbh.de**

MASSNAHME	INFOGRAFIK
Aufmaß auf der Baustelle nehmen und Bestell-formulare verwenden: • Welcher Handlauftyp wird benötigt (z.B. gerade oder gebogen)? • Maße vom Handlauf in das Formular eintragen • Welches Zubehör wird benötigt (z.B. Rosette, Montagewerkzeug, etc.) • Benötigte Stückzahl eintragen • Genaues Aufmaß in mm nehmen	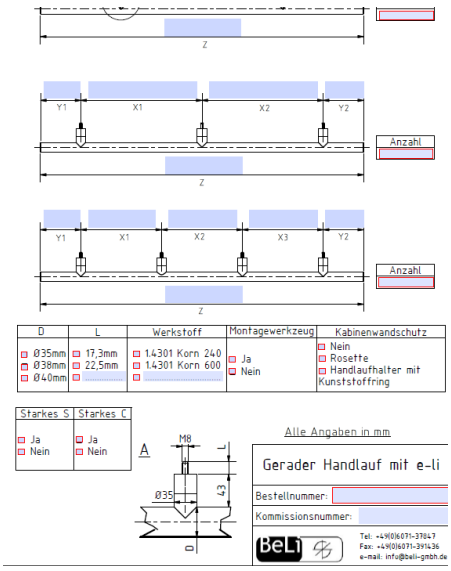
Platz im Schacht und an der Rückseite der Kabinenwand prüfen: • Ist z.B. ein U-Profil oder ein Fangrahmenprofil auf der Rückseite montiert? • Je nach Platzverhältnis die S-förmige oder die C-förmige Ausführung vom starken Rückgrat bestellen.	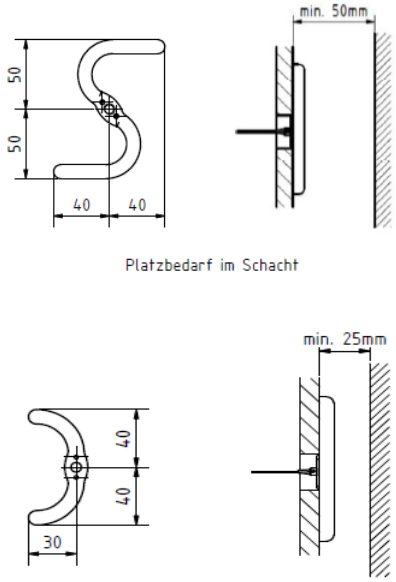

Sonstiges

Zustand Kabinenwände prüfen und evtl. weitere Halter und Zubehör einplanen!
Werkzeug für die Handlaufmontage besorgen (z.B. Stufenbohrer TiN beschichtet Ø 20 mm).

BeLi Maschinenbau GmbH
www.beli-gmbh.de