Technisches Datenblatt zum UVPANEL elevator

Produkt-Bezeichnung:	**UVPANEL elevator**
Produktmaße (L/B/H):	322 mm / 262 mm / 42 mm
Gewicht:	3,3 kg
Abbildung:	

Fahrkorbtüren:	Einseitig seitlich öffnende Fahrkorbtüren oder zweiseitig zentral öffnende Fahrkorbtüren mit konstruktiv sichergestellter Dichtheit der Türspalte gegen austretendes Licht.
Fahrkorbwände und -böden:	Wände und Boden lichtundurchlässig; Materialien Wand beliebig (keine Glaswand), Materialien Boden nicht spiegelnd und nicht dunkel matt offenporig (wie z.B. langfloriger matter Teppichboden).
Fahrkorbdecken:	Decke oder abgehängte Decke aus Edelstahl min. 1mm, freie Tragfähigkeit 40kg, geeignet für Gewinde-buchsen M4 wie z.B. EPDM-Blindnietmuttern Flachkopf mit 11mm Freiraum oberhalb der Decke / ausreichend freie Fläche an der Decke zur mittigen Montage des UVPANEL, ohne dass die Beleuchtung (auch teilweise) abgedeckt wird.

Fahrkorbbeleuchtung:	LED, Leuchtstoffröhren
Spannungsversorgung:	Über Schaltkasten auf dem Fahrkorbdach, ggf. Änderung des Stromlaufplans erforderlich.
Installation:	Durch Aufzugsfachunternehmen, Abnahme durch zugelassene Überwachungsstelle (TÜV/DEKRA) muss vom Betreiber geprüft werden.
Zertifizierungen:	CE-Konformität DEKRA Stellungnahme zur Eignung des UVPANEL zum Einbau in Aufzügen DEKRA Stellungnahme zur Funktion des Sicherheitsalgorithmus Bakterizider Wirksamkeitsnachweis des Instituts für Hygiene und Mikrobiologie Dr. Brill + Dr. Steinmann anhand von Staphylococcus Aureus Viruzider Wirksamkeitsnachweis des Instituts für Hygiene und Mikrobiologie Dr. Brill + Dr. Steinmann anhand von Herpes- und Vacciniaviren
Umgebungsbedingungen:	Einsatzort innen Kein in die Aufzugskabine fallendes Tageslicht Temperaturbereich bis 50 °C Luftfeuchtigkeit max. 80%, nicht kondensierend

Aufzugsmaße:

Die abgebildete Tabelle gibt die maximalen Maße für Kabinen, in denen das UVPANEL elevator verbaut werden soll, an. Die Maße werden in Abhängigkeit der Deckenhöhe bestimmt. Die maximale Deckenhöhe beträgt 2,4m. Bei höheren Kabinendecken oder abweichenden Kabinenmaßen wenden Sie sich bitte an: support@uventions.com

	UVPANEL elevator									UVPANEL elevator L
Deckenhöhe [m]	2,00	2,05	2,10	2,15	2,20	2,25	2,30	2,35	2,40	2,00 - 2,60
max.Breite [m]	1,46	1,5	1,54	1,58	1,62	1,66	1,71	1,75	1,79	**> 1,80**
max.Tiefe[m]	2,96	2,83	2,69	2,54	2,38	2,20	2,00	1,78	1,52	**> 3,00**

Platzierung des UVPANEL elevator:

Das UVPANEL kann, im Falle einer in der Fahrkorbdecke mittig platzierten Fahrkorbbeleuchtung, in der Vertikale (Länge) verschoben werden (siehe **Tabelle**). Die mittige Platzierung in der Horizontale ist erforderlich.

	UVPANEL elevator								
Deckenhöhe [m]	2,00	2,05	2,10	2,15	2,20	2,25	2,30	2,35	2,40
max. Entfernung zur Kabinentür [m] (ab der äußeren Kante des Panels)	1,35	1,29	1,22	1,14	1,06	0,97	0,87	0,76	0,63
min. Enfernung zur Kabinentür [m] (ab der äußeren Kante des Panels)	0,30	0,30	0,30	0,30	0,30	0,30	0,30	0,30	0,30

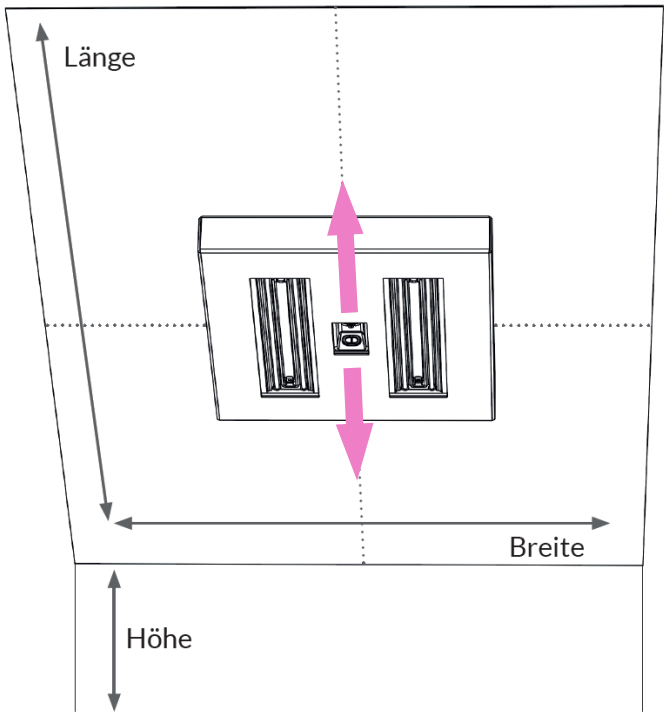

Montageplatte

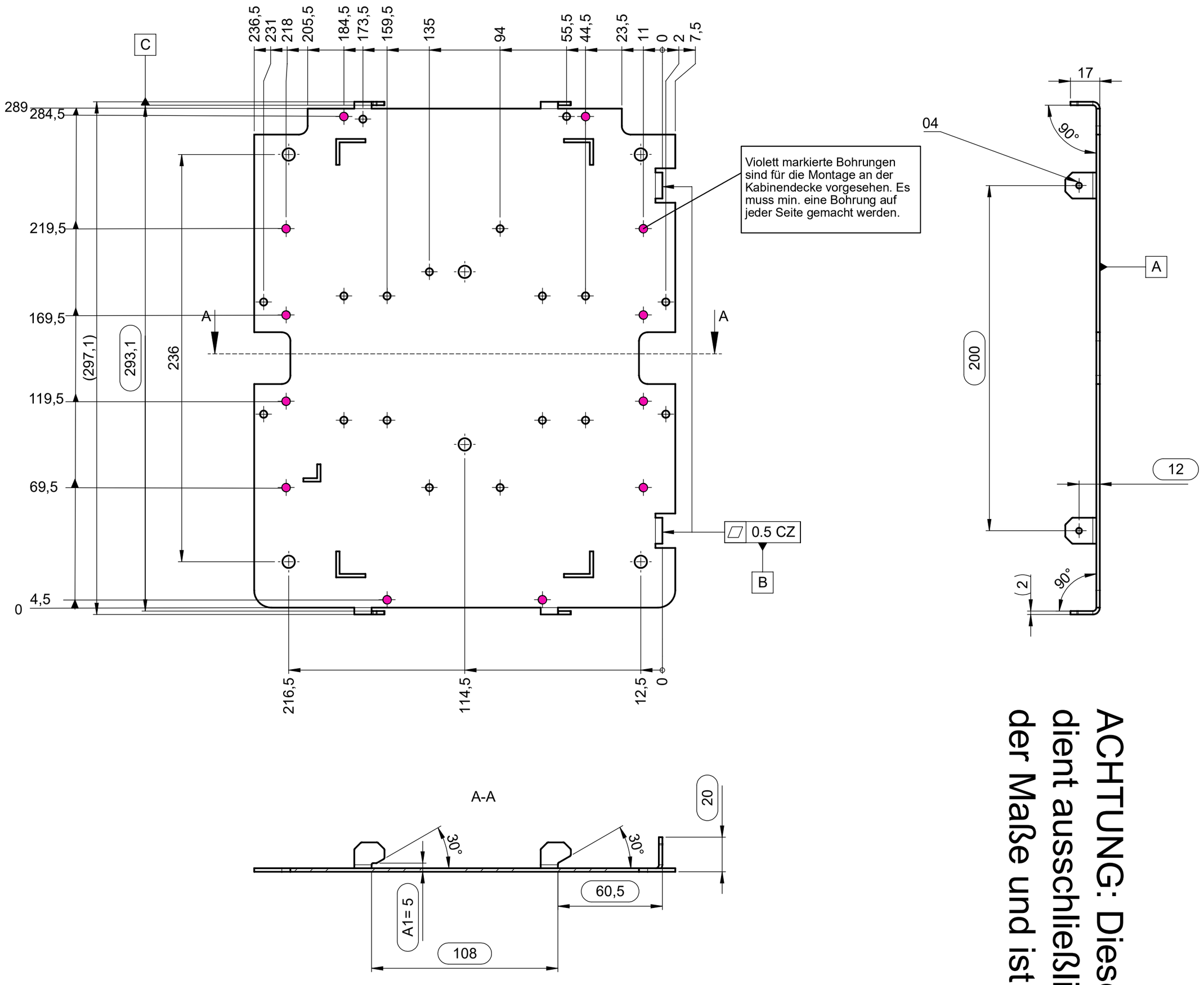

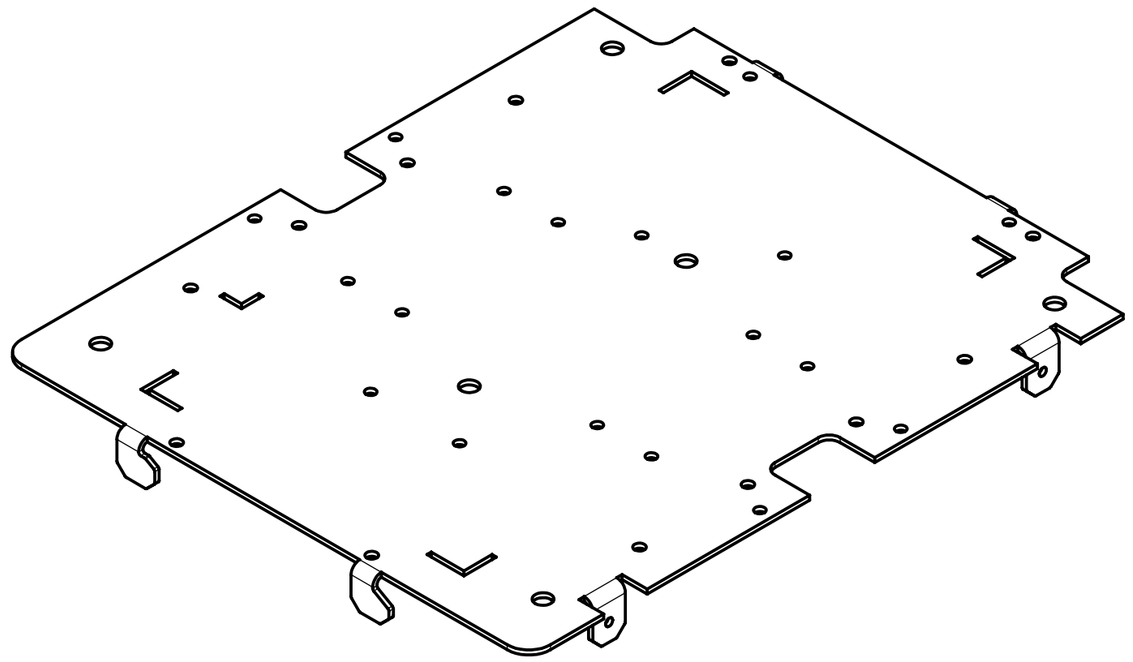

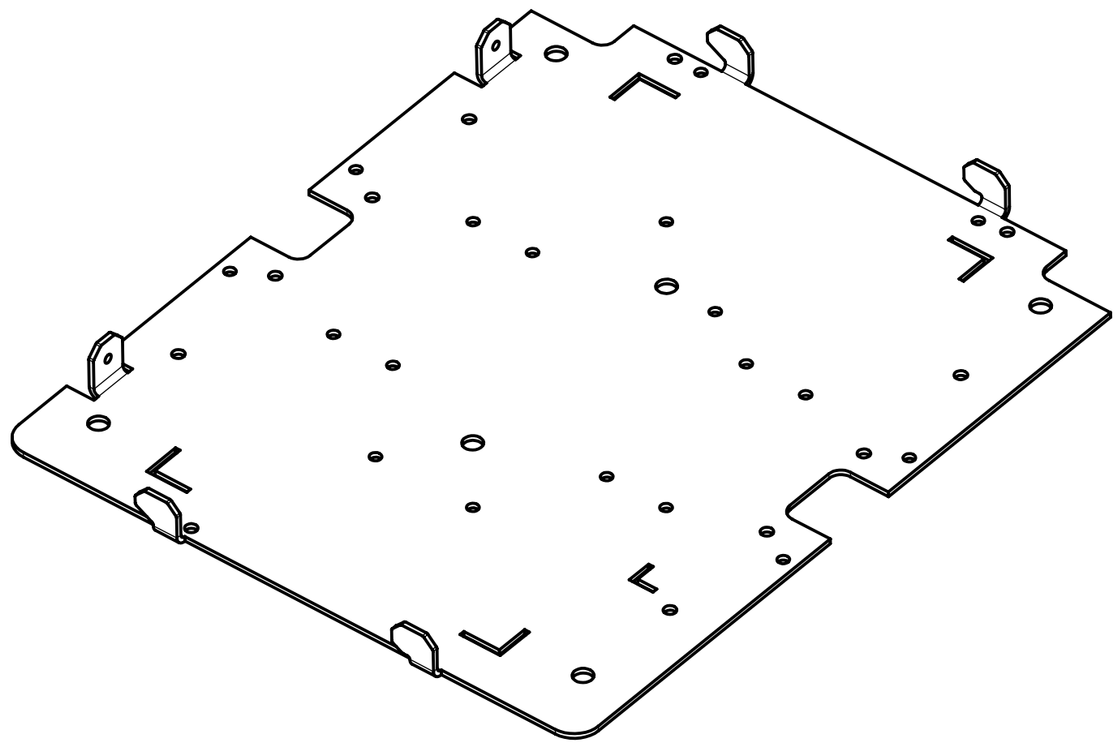

ACHTUNG: Diese Darstellung dient ausschließlich zur Darstellung der Maße und ist nicht 1:1 skaliert!

Fehlende Maße den 3D oder DXF Daten entnehmen

K-Faktor: 0,5
Biegeradius: 2 mm
Blechstärke: 2 mm
Material: 1.4301 AISI 304 kaltgewalzt IIIc/2B
EN 10088-2

REACH konform

All unspecified dimensions should be taken from the 3D data or DXF data

K-Factor: 0,5
bending allowance: 2 mm
material thickness: 2 mm
material: 1.4301 AISI 304 cold rolled IIIc/2B
EN 10088-2

REACH compliant

03			
02			
04			
Version *Revision*	Aenderungstext / *Change note*	Datum / *Date*	Name / *Name*

Dateiname *Data name*: t015_Montageplatte_-v04_exp_220228 | Konfiguration *Configuration*: Montageblech

Status *Status*	Freigegeben	Maßstab *Scale* 1:2	Volumen *Volume* 136903.07 mm³
Version *Revision*	04	Gewicht *Weight*	1081.53 g
Allgemeintoleranz *General tolerance*	ISO 2768-mK	Benennung / *Title*	Werkstoff / *Material*
		Montageplatte / mounting plate	1.4301 (X5CrNi18-10)
Datum / *Date*	Name / *Name*	Projektnummer *Project number* 21.158	Kunde *Customer* UVENTIONS GmbH
			Halbzeug / *Semi-finished material* -
		Artikelnummer / *Article number* t015	Blatt / *Sheet* 1 / 2
			A2
		Urspr./ *Source*	Ers.f./ *Replaces* / Ers.d./ *Replaced*

Sensitive CAD-Zeichnung. Eigendaten nicht weiterverwenden.
This CAD drawing - original not allowed to be changed.

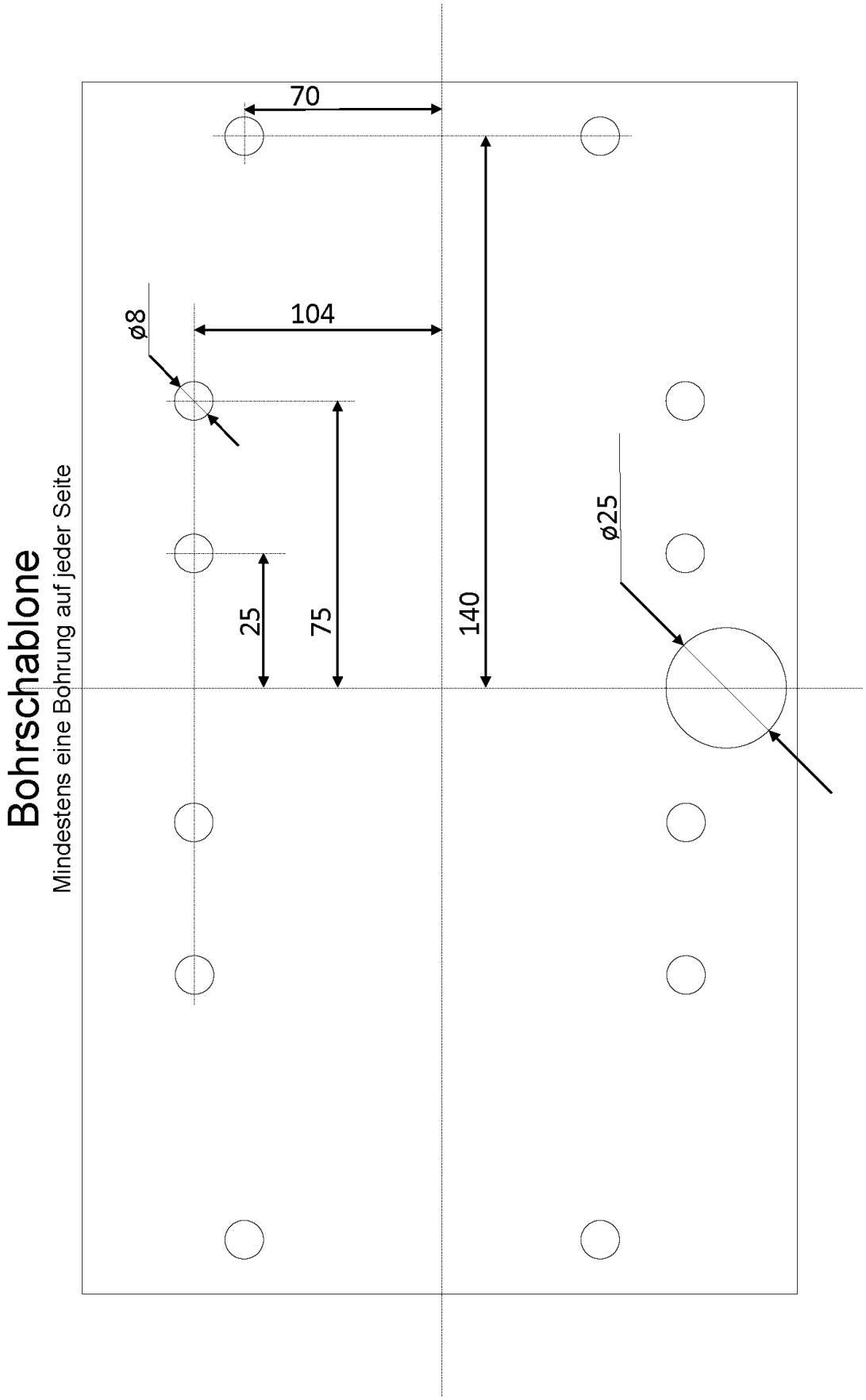

ACHTUNG: Diese Darstellung dient ausschließlich zur Darstellung der Maße und ist nicht 1:1 skaliert!